Made in Japan

TBチェンジャー用 安全作業器具

チャックスタンド CS-290

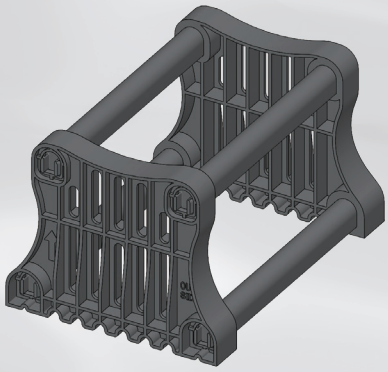

■仕　様

品　　名	チャックスタンド
型　　式	CS-290
適用ホイール	リム幅290mmまで
本 体 寸 法	W386×D280×H224mm
本 体 重 量	約 2.5 kg

スタンド未使用作業

TBチェンジャーを使用してホイールのみをチャッキングする際、ホイール径が小さくて手で持ち上げなければならない場合があります。
本器具はホイールを受けるチャックスタンドにより、手を使わずに安全にしかも軽労にチャッキング作業を行える器具です。

スタンド使用作業

ONODANI
TIRE SERVICE SOLUTION

ホイール用保護リング Wheel Protector Ring

Made in Japan

アルミ／スチールホイールのハブ穴部のキズ付き防止用保護リング
新・ISO方式ホイールにあわせラインナップを一新！

1 ワンタッチ簡単装着

ホイールハブ穴にあわせてはさみこむワンタッチ装着により作業時間をとりません。

2 確実なハブ穴部の保護

新･ISO方式ではハブインローの保護が重要となります。

3 スチールホイール用新規設定

各穴数毎のスチールホイール用保護リングを新規設定しました。

4 ご注意

本保護リングは、小野谷機工製のTBチェンジャー用に設計されています。海外メーカー製品での使用はできません。また小野谷製品でも一部旧モデルで、使用できない機種がありますのでご注意願います。

■アルミホイール用

型　式	適合ホイール			
	ホイール径(inch)	ボルト穴ピッチ(mm)	ハブ穴径(mm)	ディスク厚(mm)※2
6APR-JIS	17.5、19.5	P.C.D φ222.25(JIS-6穴)	φ164	16～19
8APR-JIS	19.5、22.5	P.C.D φ285(JIS-8穴)※1	φ221	21～24
8APR-ISO	19.5	P.C.D φ275(ISO-8穴)		19～22
10APR-ISO	22.5	P.C.D φ335(ISO-10穴)	φ281	21～24
10APR-ISO-28				28～29
10APR-ISO-32				31～32
10APR-ISO-176	17.5	P.C.D φ225(ISO-10穴)	φ176.1	19～21

※1)8APR-ISOに適合のJIS-8穴ホイールは、ディスク厚が薄い特殊な軽量アルミホイールのみとなります。
※2)表内のディスク厚であっても、形状･損耗の条件により適合しないケースがあります。

■スチールホイール用

型　式	適合ホイール			
	ホイール径(inch)	ボルト穴ピッチ(mm)	ハブ穴径(mm)	ディスク厚(mm)
6SPR-JIS	17.5、19.5	P.C.D φ222.25(JIS-6穴)	φ164	10～12
8SPR	19.5、22.5	P.C.D φ285(JIS-8穴) P.C.D φ275(ISO-8穴)	φ221	11～14
10SPR-ISO	22.5	ISO-10穴	φ281	12～15

ONODANI 小野谷機工株式会社

本社／ 福井県越前市家久町63-1 ☎0778-22-2124
札幌営業所 ☎011-791-8588　仙台営業所 ☎022-255-7408　秋田営業所 ☎018-800-2556　東京営業所 ☎03-5970-6011　新潟営業所 ☎025-281-8251
名古屋営業所 ☎052-354-1021　福井営業所 ☎0778-21-0335　大阪営業所 ☎072-337-5056　広島営業所 ☎082-943-8455　四 国 駐 在 ☎082-943-8455
福岡営業所 ☎092-582-6743　沖 縄 駐 在 ☎092-582-6743