脱着時のパワーアップによる負担軽減──省電力で低騒音な油圧ユニット
省スペースでサービスカー搭載にも適した新型プロスーパー──誕生

Made in Japan

TB～LT・OR TIRE CHANGER

プロスーパー　PROSUPER PSP-235

サービスカー搭載機
RSC仕様

Powerful

Quiet

Compact

Wide Range

ONODANI
TIRE SERVICE SOLUTION

PROSUPER PSP-235

脱着パワーアップ = ツールおよびアームの推力アップ

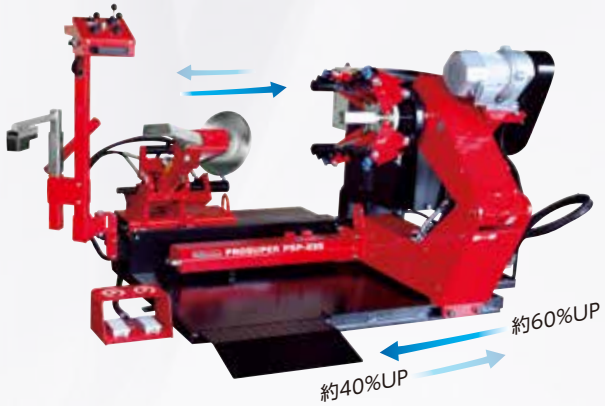

ツールとアームがスイッチひとつの操作で同時交互移動し
スピーディーな作業を行えるダブルアクション方式
この移動推力を約40～60パーセントアップすることで
パワフルなタイヤ脱着作業が可能になりました

ツール自動反転機能

ツール倒立・ロックおよび
反転がスイッチ操作で可能

ツール移動部

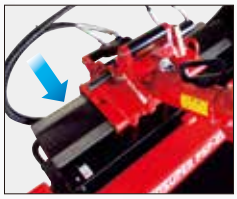

スライドベースの採用で、
たわみ強度が格段にアップ

マウントヘルパー「楽なバー」

タイヤの組み込み作業を
強力にサポート

コンパクトボディ & ワイドレンジ

適用ホイールは16～26インチ、最大タイヤ径1,700mmで
23.5-25クラスのORタイヤや最大タイヤ幅700mmで
超偏平シングルタイヤも余裕で対応可能です
また2段チャック爪の採用で、肉厚ホイールや大口径ハブ
穴のOR・AGホイールのチャックが可能になりました

グレートツール

2段チャック爪

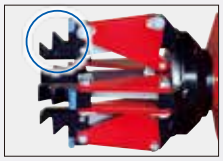

省電力で低騒音な油圧ユニット

スイッチ操作により油圧ポンプが起動する省電力ユニット
は、使用電力をセーブしつつ騒音の発生を減らし、さらに
は作動油の温度上昇や劣化抑制にも効果を発揮します

省電力ユニット

スイッチ操作がない際には
ポンプ作動を自動停止

操作ユニット

操作性に優れたスイッチ類
でスムーズな作業を進行

■ 仕　様

型　式	PSP-235
適用リム径	16～26インチ
チャック可能ハブ穴径	φ110～530m
適用タイヤ径	1,700mm
適用タイヤ幅	700mm
電　源	3相・200V 50/60Hz
油圧ポンプモーター	2.2kW、4P、省電力
タイヤ回転モーター	0.75kW、4P
ブレーカー容量	30A以上
本体重量	約740kg

※改良のため予告なく仕様を変更させていただくことがあります。

■ 本体寸法

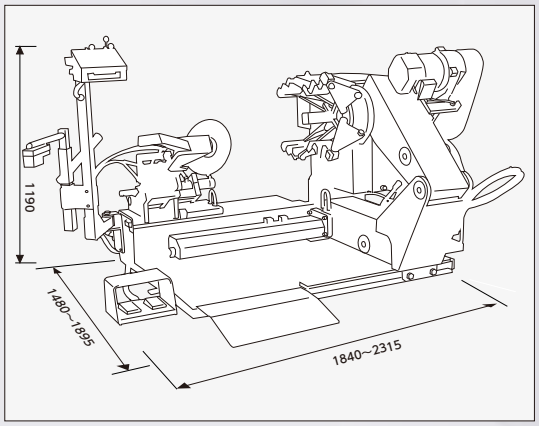

■ オプション

ビードローラー

シングルタイヤ用サポートバー

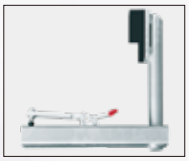

チャックスタンド

- タイヤ回転2スピード仕様
- 各種ホイール保護リング
- 防爆仕様
- アーム高速スライド
- スイングアーム式操作リモコン

◆◆ サービスカー搭載にベストマッチング ◆◆

コンパクトで軽量設計されたプロスーパーは出張サービスカーの搭載に最適です

※TBチェンジャー以外は
別途オプション設定となります。

ONODANI 小野谷機工株式会社

本社／福井県越前市家久町63-1 ☎0778-22-2124
札幌営業所 ☎011-791-8588　仙台営業所 ☎022-255-7408　秋田営業所 ☎018-800-2556　東京営業所 ☎03-5970-6011　新潟営業所 ☎025-281-8251
名古屋営業所 ☎052-354-1021　福井営業所 ☎0778-21-0335　大阪営業所 ☎06-6701-7315　四国駐在所 ☎06-6701-7315　広島営業所 ☎082-943-8455
岡山駐在所 ☎082-943-8455　福岡営業所 ☎092-582-6743

S-22-09-①