コンパクトボディ＆省電力で低騒音な油圧ユニット搭載
チューブレスタイヤチェンジャーがパワーアップして新登場

Made in Japan

TB・LT TIRE CHANGER

プロスーパー PROSUPER PSP-120

ONODANI
TIRE SERVICE SOLUTION

16～22.5インチのチューブレスタイヤ脱着に最適なコンパクトタイプのチェンジャー

PROSUPER PSP-120

ビードローラー

ビード部に無理を掛けない最適な形状でチューブレスタイヤの脱着を簡単・確実に行います

マウントヘルパー「楽なバー」

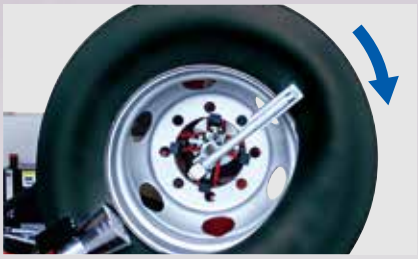

タイヤの組み込み作業を強力にサポート

ダブルアクション

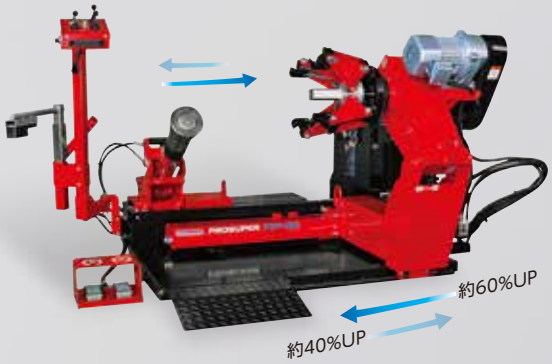

ツールとアームがスイッチひとつの操作で同時交互移動しスピーディーな作業を行えるダブルアクション方式
この移動推力を約40～60パーセントアップすることでパワフルなタイヤ脱着作業が可能になりました

ツール移動部

スライドベースの採用でたわみ強度が格段にアップ

■ 仕　様

適用リム径	16～22.5インチ
チャック可能ハブ穴径	φ110～480mm
最大タイヤ径	1,100mm
最大タイヤ幅	455mm
電源	3相･200V 50/60Hz
油圧ポンプモーター	2.2kW、4P 省電力
タイヤ回転モーター	0.75kW、4P
ブレーカー容量	30A以上
本体重量	640kg

※改良のため予告なく仕様を変更させていただくことがあります。

省電力・低騒音な油圧ユニット

スイッチ操作により油圧ポンプが起動する省電力ユニットは、使用電力をセーブしつつ騒音の発生を減らし、さらには作動油の温度上昇や劣化抑制にも効果を発揮します

■ 本体寸法

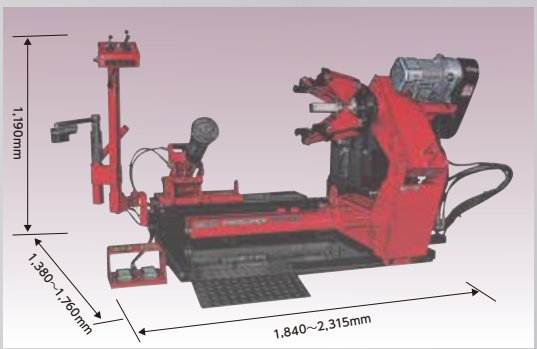

■ オプション

●グレートツール

●チャックスタンド

●各種ホイール保護リング

- ●アーム高速スライド
- ●スイングアーム式操作リモコン
- ●防爆仕様
- ●タイヤ回転2スピード仕様
- ●ツール自動反転仕様
- ●サービスカー仕様

ONODANI 小野谷機工株式会社

本社／福井県越前市家久町63-1 ☎0778-22-2124
札幌営業所 ☎011-791-8588　仙台営業所 ☎022-255-7408　秋田営業所 ☎018-800-2556　東京営業所 ☎03-5970-6011　新潟営業所 ☎025-281-8251
名古屋営業所 ☎052-354-1021　福井営業所 ☎0778-21-0335　大阪営業所 ☎06-6701-7315　広島営業所 ☎082-943-8455　四国駐在所 ☎082-943-8455
岡山駐在所 ☎082-943-8455　福岡営業所 ☎092-582-6743

S-23-05-①